平 面 図 S:1/5mm

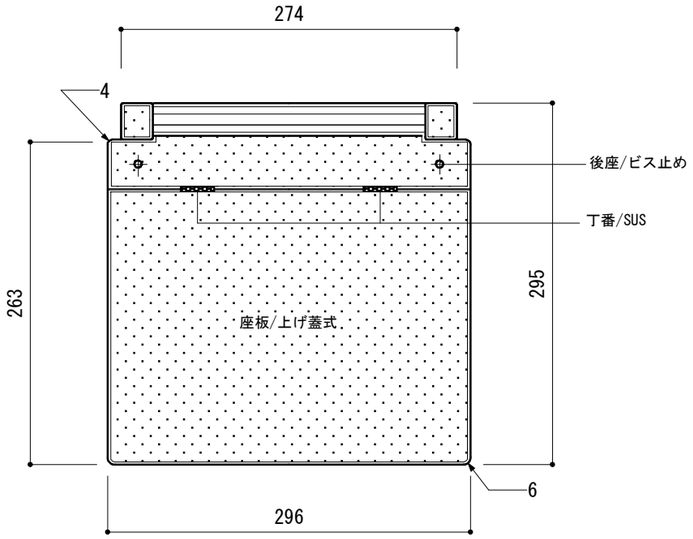

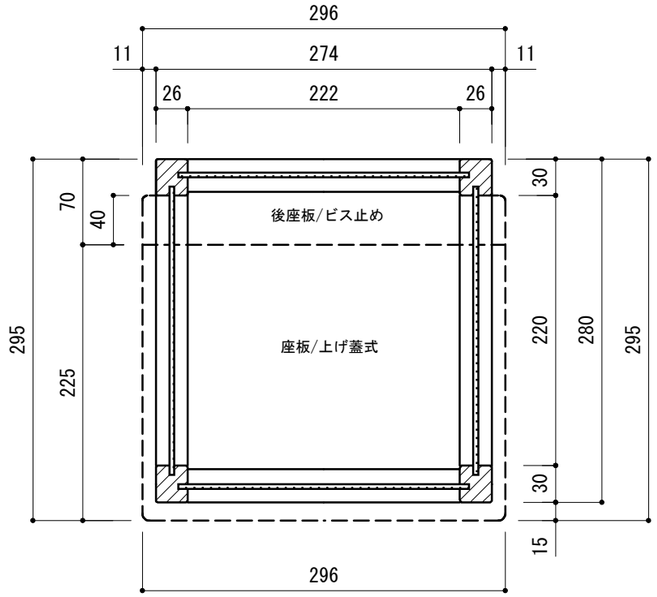

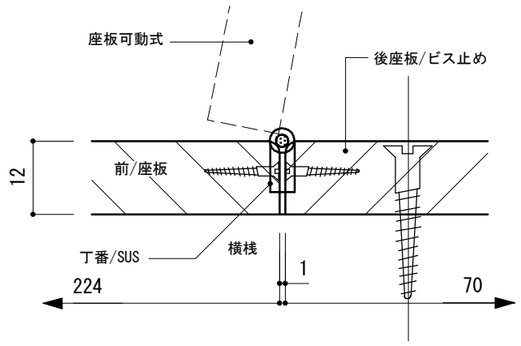

座板断面図 S:1/1mm

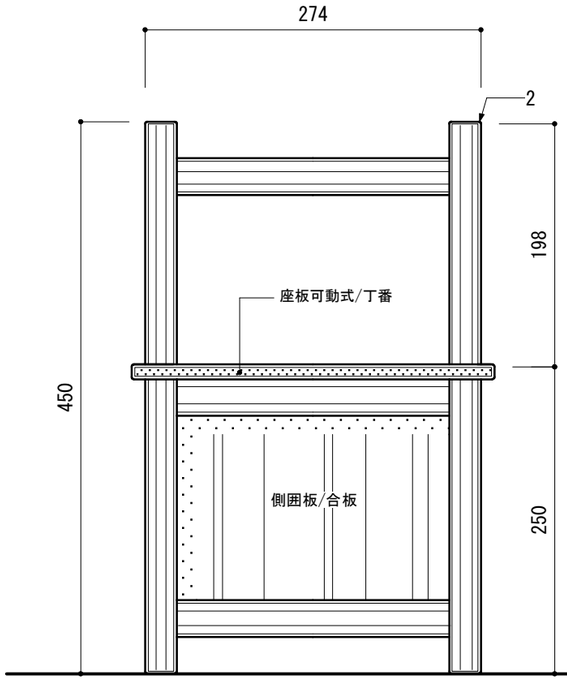

正 面 図 S:1/5mm

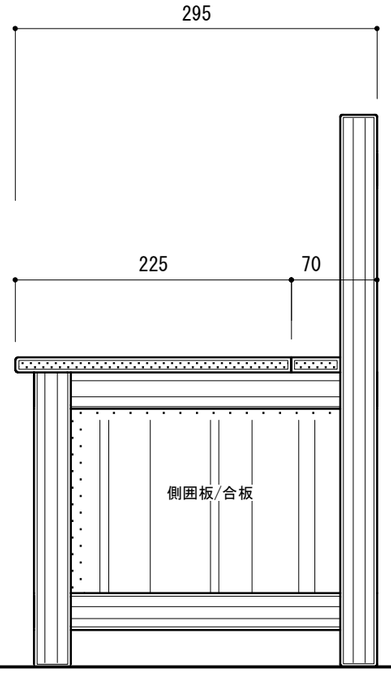

側 面 図 S:1/5mm

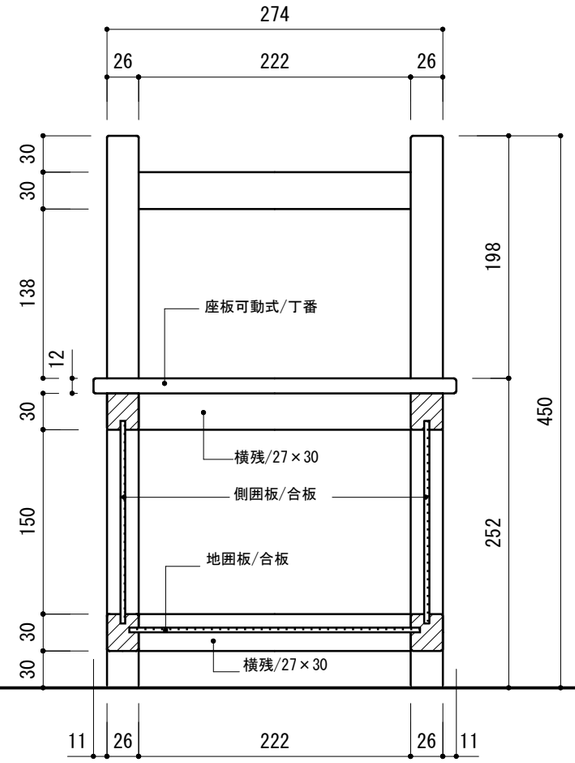

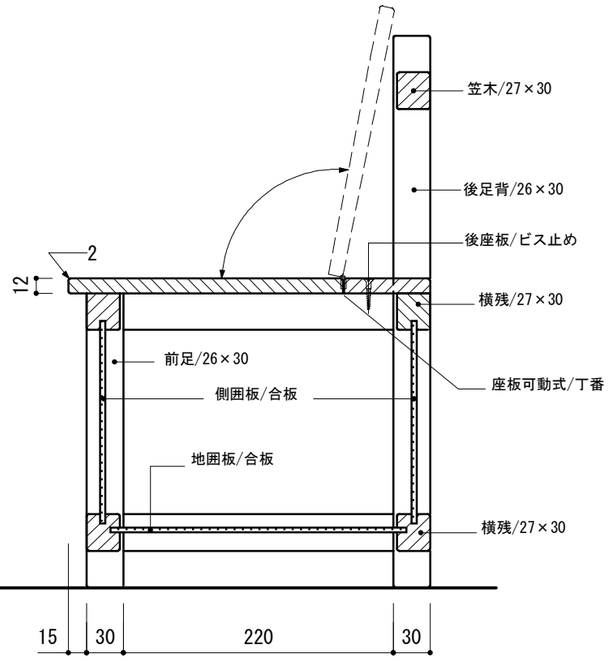

品名	小 椅 子	材 質	広葉樹・針葉樹
		縮 尺	1/5mm

能代市技術開発センター 能 代 市 木 の 学 校