平 面 図 S:1/3mm

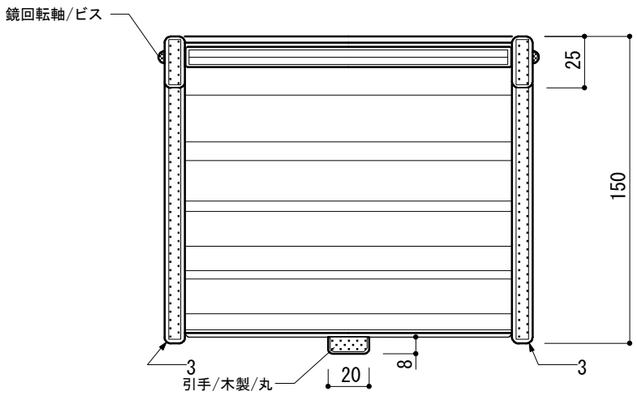

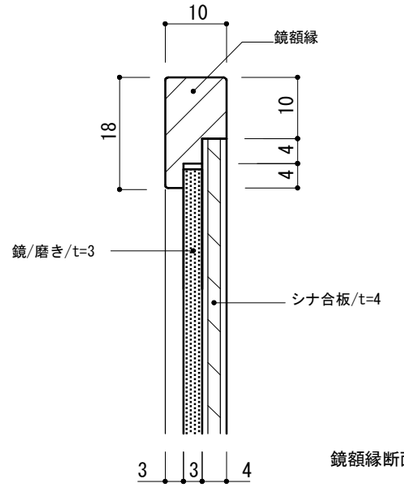

鏡額縁断面図 S:1/1mm

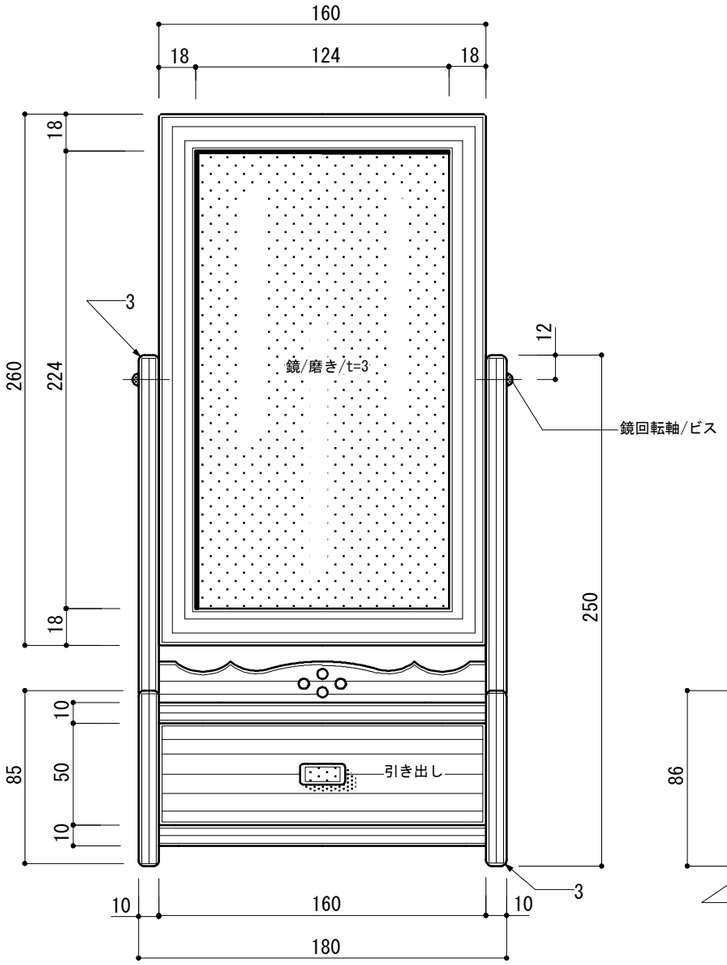

正 面 図 S:1/3mm

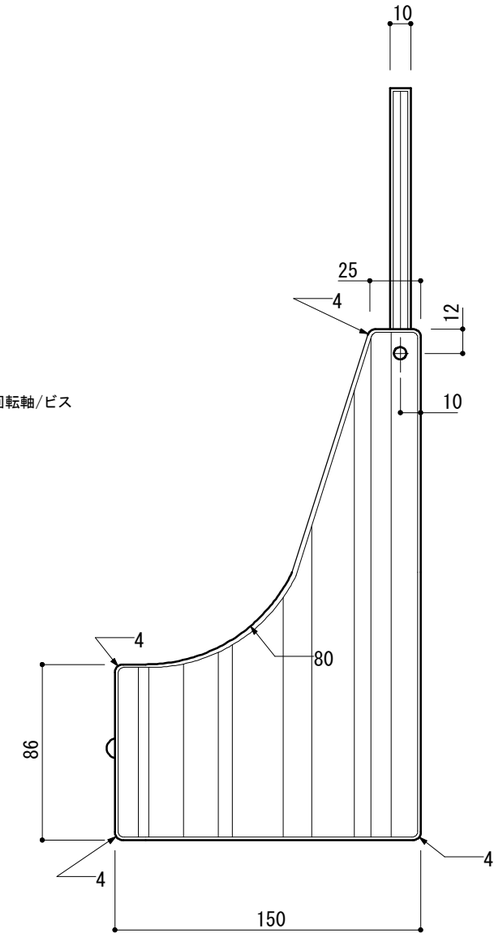

側 面 図 S:1/3mm

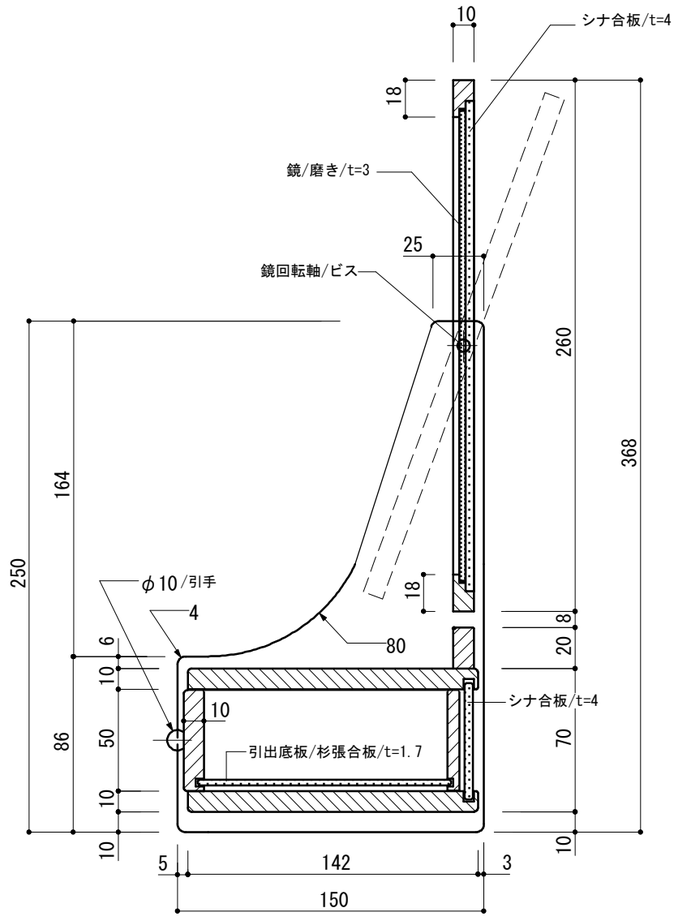

品名	姫 鏡 台	材 質	秋田杉
		縮 尺	1/3mm

能代市技術開発センター 能 代 市 木 の 学 校